FICHA TÉCNICA

Plug MPTL Blindado Categoría 6A

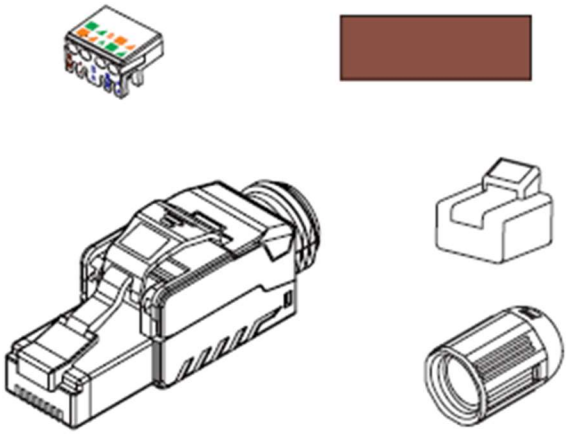

Descripción

Los conectores MPTL Blindados Categoría 6A de Legrand, representan la siguiente generación en la conectividad en campo para conectar los diferentes puntos fijos como cámaras, AP, entre otro. Estos Plugs MPTL son 100% autoponchables hasta 20 veces es decir sin herramientas, cuenta con pestillo de liberación larga que asegure fácil inserción y extracción en espacios confinados, amigables con el instalador, este tipo de terminación reduce el tiempo de instalación y cuenta con pestillo de liberación larga que asegure fácil inserción y extracción en espacios confinados. A su vez, son 100% metálicos fundidos en zinc a presión e incorporan avances mecánicos y eléctricos proporcionando un nivel de protección contra emisiones electromagnéticas (EMI/ RFI) I, aislamiento de la señal y supresión de allien cross talk (AXT), líder en la industria con el mejor rendimiento para la categoría 6A.

Cómo todos los productos de conectividad de cobre de Legrand, estos conectores cumplen con RoHS y cuentan con certificado de Perfil Ambiental (PEP) que contribuyen a la certificación LEED.

FICHA TÉCNICA

Plug MPTL Blindado Categoría 6A

Especificaciones Técnicas

Características Generales	
Factor de Forma	Plug RJ-45
Tipo de Cable Compatible	S/FTP, F/FTP, SF/UTP, F/UTP, U/FTP, U/UTP
Número de parte	033749
Tipo de conductores soportados	Cable sólido o cable multifilar
Calibre de los conductores soportados	22 a 26 AWG
Número de ciclos de inserción	2500
Máximo número de conexiones y desconexiones	(5 sin refrescar el cable)
Construcción	Metálico 360°
Tipo de terminación	100% autoponchable sin herramientas
Tipo de conectores (plugs) compatibles o cantidad de posiciones (contactos).	RJ45 (8 y 9 contactos) RJ12 (6 contactos) RJ11 (4 contactos)
Código de Colores	Marcación TIA – EIA 568 A y B

Características de los Materiales	
Contactos	50 micro pulgadas de oro sobre níquel
Partes metálicas	Bronce, Níquel, Platino, Oro
Bloque de Contactos	Policarbonato UL94V-0

FICHA TÉCNICA

Plug MPTL Blindado Categoría 6A

Especificaciones Técnicas

Características Eléctricas	
Resistencia de los Contactos	⩽ 20 mΩ
Impedancia	100 Ω
Resistencia del Aislamiento	> 500 MΩ a 100 V DC
Voltaje de Ruptura	⩾ 1000 V
Power over Ethernet (PoE) Tipo 1,2,3 y 4	802.3at, 802.3af, 802.3bt, Power over HDBaseT (PoH)
Clasificación PoE	Hasta 100W
Corriente a 25°C	1.5 A
Rendimiento	Categoría 6A de 1 a 500 MHz
Compatibilidad	Hacía atrás con Cat 5E y Cat 6
Aplicaciones Soportadas	10GBASE-T, 5GBASE-T, 2.5GBASE-T, 1000BASE-T, 100BASE-T, 10BASE-T

Características Ambientales	
Temperatura de transporte y almacenamiento (°C)	-10 hasta +60
Temperatura de Operación (°C)	-10 hasta +60
Temperatura de Instalación (°C)	-10 hasta +60

FICHA TÉCNICA

Plug MPTL Blindado Categoría 6A

Diagrama Técnico

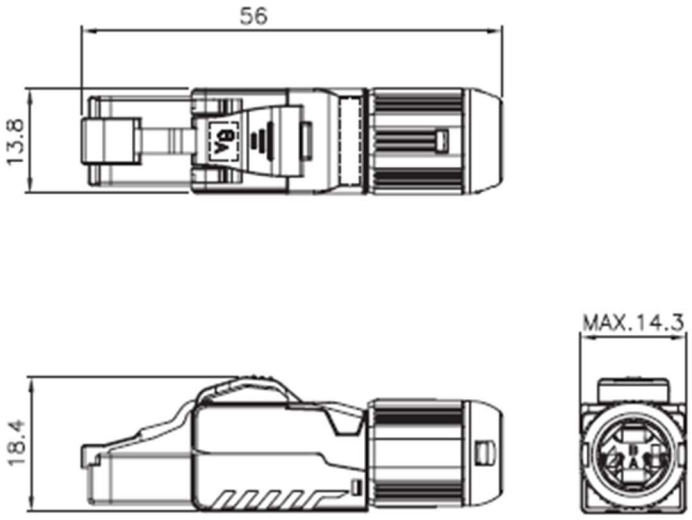

FICHA TÉCNICA

Plug MPTL Blindado Categoría 6A

Cumplimiento Normativo

Los Plugs MPTL´s modulares Blindados Categoría 6A de Legrand están diseñados y fabricados de acuerdo con estos estándares:

Categoría 6A, Clase EA, 500 MHz
ANSI/TIA-568.2-D - ANSI/TIA-568-C.2
ISO/IEC 11801 (ed. 2.2 y ed. 3) Clase EA
EN 50173-1
IEC 60603-7
IEC 60603-7-51
IEC 61156-5
ISO/IEC 8877
NFC 20730
UL 1863 / UL 2043 Plenum
CSA C22.2 / ETL / UL
IEC 60512-99-001
IEEE 802.3an
IEEE 802.3at
IEEE 802.3af
IEEE 802.3bt PoE++
IEEE 802.3bt PoE++ / PoE+ / PoE
IEEE 802.3bt PoE Type 1 (15.4 Watts) formerly 802.3a
IEEE 802.3bt PoE Type 2 (30 Watts) formerly 802.3at
IEEE 802.3bt PoE Type 3 (60 Watts).
IEEE 802.3bt PoE Type 4 (100 Watts).
RoHS v2 / v3
Listado cUL us

© 2021 Legrand Todos los derechos reservados rev.12/21 Ficha Técnica Pluh MPTL Blindado Categoría 6A

128, av. du Maréchal-de-Lattre-de-Tassigny
87045 LIMOGES Cedex France
www.legrand.com