FICHA TÉCNICA

Organizadores Horizontales

E44ORG

Descripción

La organización de cables cerrados con tapa es una característica clave en cualquier gabinete de servidores o gabinetes de cableado de red. Comprender cómo se administrarán los cables en las instalaciones es una parte crucial de la planificación de los centros de cableado y centros de datos. Legrand ha incluido una amplia variedad de soluciones de administración horizontal de cables para elegir, con la flexibilidad de ser una gran adición para soluciones nuevas o soluciones ya instaladas que requieren una actualización.

En una búsqueda constante de innovación, Legrand presenta los organizadores de cable horizontales ranurados sencillos y dobles, de alta densidad y capacidad E44ORG que se alinean con la filosofía de Legrand "diseñado para ser mejor" mediante la optimización de soluciones para crear un diseño de red flexible y eficiente Los organizadores horizontales cuentan con pasantes circulares en la base del organizador y múltiples accesos para el adecuado manejo de radio de curvatura y enrutado de los patch cord de administración. Para la organización de los patch cord se recomiendan Velcros, no se deben usar amarres plásticos.

FICHA TÉCNICA

Organizadores Horizontales

E44ORG

Características

- Disponibles en tamaños de 1,2,3 y 4 Unidades de rack
  - Ofrece la posibilidad de elegir entre menos espacio en rack o más capacidad
- Innovadores dedos organizadores desmontables
  - Permiten un fácil acceso para organizar y peinar el cableado en los paneles de parcheo.
- Incluyen 4 tornillos 12-24
  - No requieren accesorios adicionales.
- Cuenta con espacios abiertos en la base que permiten el paso de cables fácilmente
- Listados UL
- Capacidad de llenado patch cord cat 6 A UTP hasta 90 calibre 26 AWG y 120 calibre 28 AWG.
- Los dedos comienzan 3/4" sobre la parte frontal del organizador para limitar la curvatura de los cables.
  - Protege los cables, el equipo y el rendimiento de la red.
- Incluyen tapa o cubierta abisagrada con una apertura de 180° hacia arriba o hacia abajo, con 6 bisagras de alta resistencia.
  - Pueden ser abiertos con una sola mano sin remover la tapa
- Accesorios para manejo del flujo de aire disponibles
  - Plugs para bloqueo del flujo del aire.
- Cuerpo fabricado en plástico PVC UL94V-0.
- Base del organizador fabricada en acero laminado en frío calibre 13ga.
- Incluye más de 4 accesorios para el adecuado manejo de radio de curvatura y permite añadir accesorios (pestañas) laterales para el control del mismo.
- Disponible en varios colores
  - Negro RAL 9005
  - Blanco RAL 9003

FICHA TÉCNICA

Organizadores Horizontales

E44ORG

Diagrama Técnico

Organizador serie E44ORG 1 unidad de rack

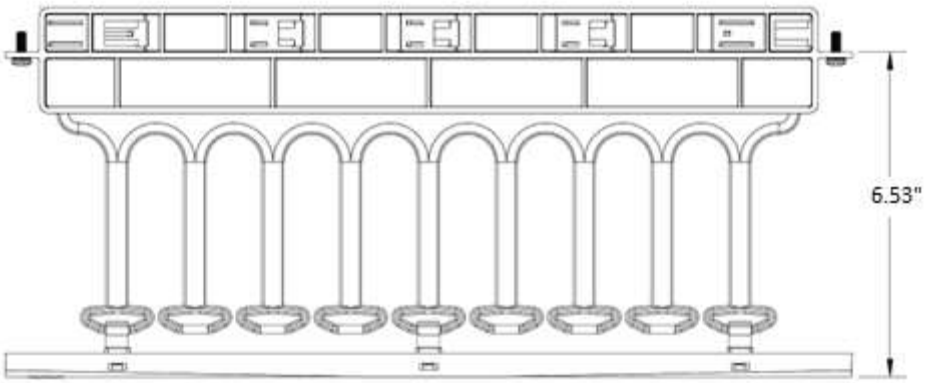

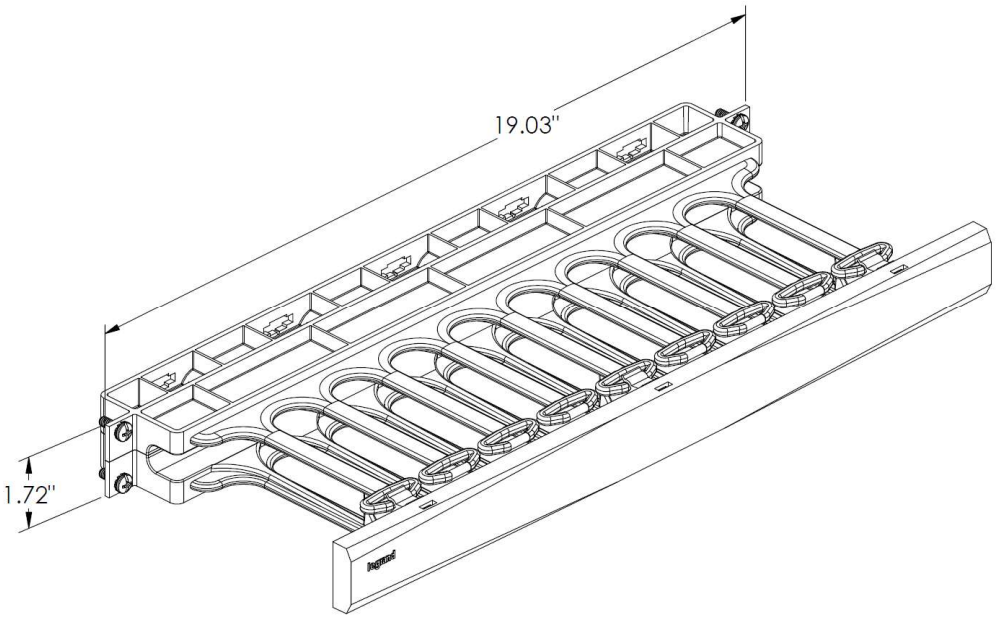

FICHA TÉCNICA

Organizadores Horizontales

E44ORG

Diagrama Técnico

Organizador serie E44ORG 2 unidades de rack

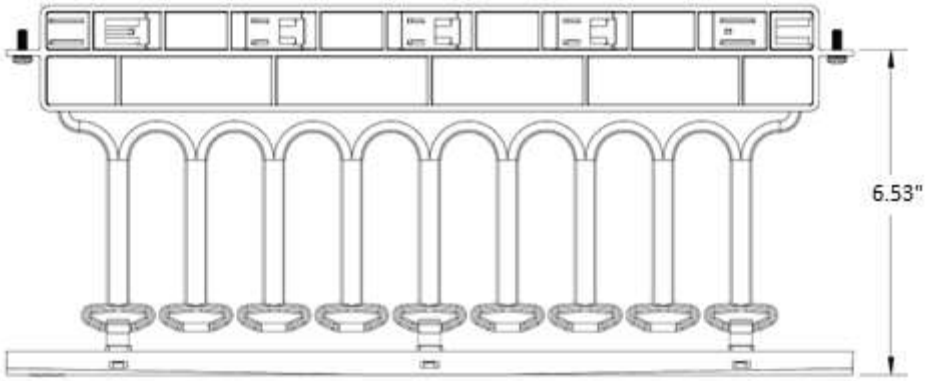

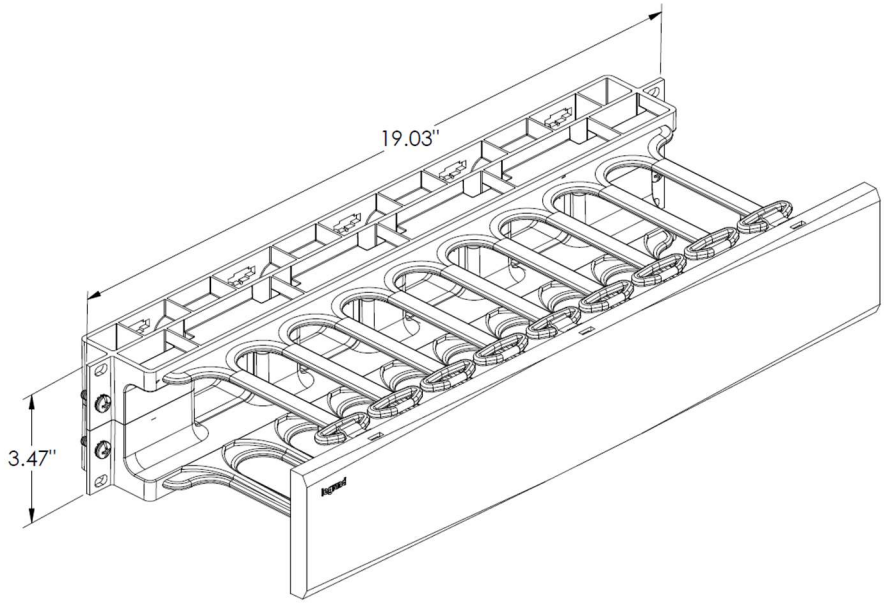

FICHA TÉCNICA

Organizadores Horizontales

E44ORG

Números de Parte

Organizadores serie E44ORG

Organizadores sencillos (frontales o delanteros) de alta capacidad

Organizadores serie SHMC Negros	
E44ORG1UFT	Organizador Horizontal 1U Con Tapa Abisagrada. Negro
E44ORG2UFT	Organizador Horizontal 2U Con Tapa Abisagrada. Negro

Organizadores serie SHMC Blancos	
E44ORG1UFTW	Organizador Horizontal 1U Con Tapa Abisagrada. Blanco
E44ORG2UFTW	Organizador Horizontal 2U Con Tapa Abisagrada. Blanco

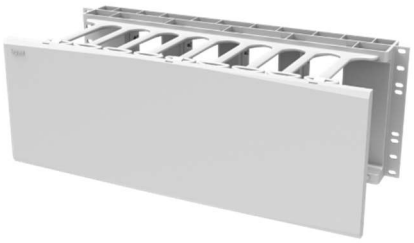

FICHA TÉCNICA

Organizadores Horizontales

E44ORG

Cumplimiento Normativo

Los organizadores horizontales E44ORG de Legrand están diseñados y fabricados de acuerdo con estos estándares:

UL 94V-0
ANSI TIA 568 C / D
RoHS

© 2020 Legrand Todos los derechos reservados rev.12/20 Ficha Técnica Organizadores SHMC y DHMC

128, av. du Maréchal-de-Lattre-de-Tassigny
87045 LIMOGES Cedex France
www.legrand.com